Mittelwerttemperatur-Fühler

DB INDUSTRIETECHNIK MESSEN - REGELN - ÜBERWACHEN **MWF-MOD**

Frostfühler

Anwendung:

Zur Erfassung der mittleren Temperatur (Mittelwert) in Lüftungskanälen über den gesamten Kanalquerschnitt.

Inbetriebnahme:

2-Leiter Anschluss

Montage:

Gehäuse kann direkt oder mit Montageflansch MF-1 am Kanal, der Fühler mit den Befestigungsklammern Z-05 befestigt werden.

Technische Daten:

Umgebungstemperatur:	- 30 / + 100 °C
Schutzart:	IP 65
Gehäuse:	PA6 15% GK, RAL 9010
minimaler Biegeradius:	50 mm

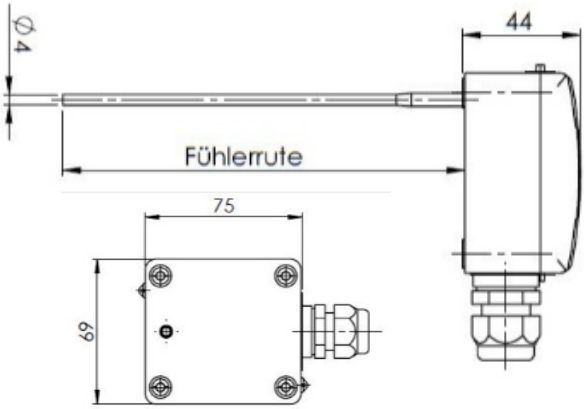

Einstellungen DIP-Switch 1
Configuration DIP-Switch 1

Einstellungen DIP 1 (Configuration DIP 1)	Einstellung (Setting)	1	2	3	4	5	6	7	8
	Baudrate								
	9600	OFF	OFF	-	-	-	-	-	-
	19200	OFF	ON	-	-	-	-	-	-
	38400	ON	OFF	-	-	-	-	-	-
	57600	ON	ON	-	-	-	-	-	-
	Termination								
	none	-	-	OFF	-	-	-	-	-
	120 Ω	-	-	ON	-	-	-	-	-
	Parity								
	Even Parity	-	-	-	OFF	OFF	-	-	-
	Odd Parity	-	-	-	OFF	ON	-	-	-
	No Parity	-	-	-	ON	OFF	-	-	-
	No Parity	-	-	-	ON	ON	-	-	-
	Modus								
	RTU	-	-	-	-	-	OFF	-	-
	ASCII	-	-	-	-	-	ON	-	-
	Disconnected								
		-	-	-	-	-	-		

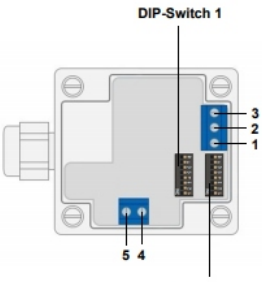

Typ Modbus (Außen) (Type Modbus (Outdoor))	
Pin (Pin)	Belegung (Assignment)
1	SHD
2	B
3	A
4	GND
5	+Ub

ON		Schalter oben: **ON** *Switches up: **ON***
OFF		

BUS-Art	TYP
Modbus (ASCII/RTU), RS485	MWF-MOD-xx (xx = Länge in / 3 / 6 / 10 m) Beispiel: MWF-MOD-3

Adresse	1	2	3	4	5	6	7	8
1	■	■	■	■	■	■	■	□
2	■	■	■	■	■	■	□	■
3	■	■	■	■	■	■	□	□
4	□	■	■	■	■	□	□	□
5	□	■	■	■	■	□	□	■
6	□	□	■	■	■	■	□	□
7	□	□	■	■	■	■	■	□
8	□	□	□	■	■	■	■	□
9	□	□	□	■	■	■	□	■
10	□	□	□	■	■	□	□	■
11	□	□	□	■	□	□	■	□
12	□	□	□	■	■	□	□	□
13	□	□	□	■	■	□	□	■
14	□	□	□	■	■	■	□	□
15	□	□	□	■	■	■	■	□
16	■	■	■	□	■	■	■	■
17	■	■	■	□	□	■	□	□
18	■	■	■	□	□	□	■	□
19	■	■	■	□	□	□	■	■
20	■	■	■	□	□	■	■	□
21	■	■	■	□	□	■	□	■
22	■	■	■	□	□	■	■	□
23	■	■	■	□	□	■	■	■
24	■	■	■	□	■	□	■	■
25	■	■	■	□	■	■	□	■
26	■	■	■	□	■	□	■	□
27	■	■	■	□	■	■	■	□
28	■	■	■	□	■	■	□	□
29	■	■	■	■	■	□	□	■
30	■	■	■	■	■	■	□	□
31	■	■	■	■	■	■	■	■
32	■	■	□	■	■	■	■	■
33	■	■	□	■	■	■	■	□
34	■	■	□	■	■	■	□	■
35	■	■	□	■	■	■	■	□
36	■	■	□	■	■	□	■	■
37	■	■	□	■	■	□	□	■
38	■	■	□	■	■	□	■	□
39	■	■	□	■	■	□	■	■
40	■	■	□	■	□	■	■	■
41	■	■	□	■	□	■	■	□
42	■	■	□	■	□	■	□	■

Adresse	1	2	3	4	5	6	7	8
43	□	■	□	■	□	■	■	■
44	□	■	□	■	■	■	□	□
45	□	■	□	■	■	■	□	■
46	□	■	□	■	■	■	■	□
47	□	■	□	■	■	■	■	■
48	□	□	■	■	□	□	□	□
49	□	□	■	■	□	□	□	■
50	□	□	□	■	■	■	□	□
51	□	□	□	■	■	■	■	□
52	□	□	□	■	■	□	□	■
53	□	□	□	■	■	□	■	□
54	□	□	□	■	■	■	□	□
55	□	□	□	■	■	■	■	□
56	□	□	□	■	■	■	□	□
57	□	□	□	■	■	■	□	■
58	□	□	□	■	■	□	□	■
59	□	□	□	■	■	■	□	■
60	□	□	□	■	■	■	■	□
61	□	□	□	■	■	■	□	■
62	□	□	□	■	■	■	■	□
63	□	□	□	■	■	■	■	■
64	□	■	□	□	□	□	□	□
65	□	■	□	□	□	□	□	■
66	□	■	□	□	□	□	■	□
67	□	■	□	□	□	□	■	■
68	□	■	□	□	□	■	□	□
69	□	■	□	□	□	■	□	■
70	□	■	□	□	□	■	■	□
71	□	■	□	□	□	■	■	■
72	□	■	□	□	□	■	□	□
73	□	■	□	□	□	■	□	■
74	□	■	□	□	□	■	■	□
75	□	■	□	□	□	■	■	■
76	□	■	□	□	■	□	□	□
77	□	■	□	□	■	□	□	■
78	□	■	□	□	■	■	■	□
79	□	■	□	□	■	■	■	■
80	□	■	□	■	□	□	□	□
81	□	■	□	■	□	□	□	■
82	□	■	□	■	□	□	■	□
83	□	■	□	■	□	□	■	■

Adresse	1	2	3	4	5	6	7	8
84	□	■	□	■	□	■	□	□
85	□	■	□	■	□	■	□	■
86	□	■	□	■	□	■	■	□
87	□	■	□	■	□	■	■	■
88	□	■	□	■	■	□	□	□
89	□	■	□	■	■	□	□	■
90	□	■	□	■	■	■	□	□
91	□	■	□	■	■	■	□	■
92	□	■	□	■	■	■	■	□
93	□	■	□	■	■	■	□	■
94	□	■	□	■	■	■	■	□
95	□	■	□	■	■	■	■	■
96	□	■	■	□	□	□	□	□
97	□	■	■	□	□	□	□	■
98	□	■	■	□	□	□	■	□
99	□	■	■	□	□	■	■	□
100	□	■	■	□	□	□	■	□
101	□	■	■	□	□	■	□	■
102	□	■	■	□	■	□	■	□
103	□	■	■	□	■	■	■	■
104	□	■	■	□	■	□	□	□
105	□	■	■	□	■	□	□	■
106	□	■	■	□	■	□	■	□
107	□	■	■	□	■	□	■	■
108	□	■	■	□	■	■	□	□
109	□	■	■	□	■	■	□	■
110	□	■	■	□	■	■	■	□
111	□	■	■	□	■	■	■	■
112	□	■	■	■	□	□	□	□
113	□	■	■	■	□	□	□	■
114	□	■	■	■	□	□	■	□
115	□	■	■	■	□	■	■	□
116	□	■	■	■	□	■	□	■
117	□	■	■	■	□	■	■	□
118	□	■	■	■	□	■	■	■
119	□	■	■	■	■	□	□	□
120	□	■	■	■	■	□	□	■
121	□	■	■	■	■	□	■	□
122	□	■	■	■	■	□	■	■
123	□	■	■	■	■	■	□	□
124	□	■	■	■	■	■	□	■

Adresse	1	2	3	4	5	6	7	8
125	□	■	■	■	■	■	□	■
126	■	□	□	□	□	□	■	□
127	■	■	■	■	■	■	■	□
128	■	□	□	□	□	□	□	□
129	■	□	□	□	□	□	□	■
130	■	□	□	□	□	□	■	□
131	■	□	□	□	□	□	■	■
132	■	□	□	□	□	■	□	□
133	■	□	□	□	□	■	□	■
134	■	□	□	□	□	■	■	□
135	■	□	□	□	□	■	■	■
136	■	□	□	□	■	□	□	□
137	■	□	□	□	■	□	□	■
138	■	□	□	□	■	□	■	□
139	■	□	□	□	■	□	■	■
140	■	□	□	□	■	■	□	□
141	■	□	□	□	■	■	□	■
142	■	□	□	□	■	■	■	□
143	■	□	□	□	■	■	■	■
144	■	□	□	□	■	□	□	□
145	■	□	□	□	■	□	□	■
146	■	□	□	□	■	□	■	□
147	■	□	□	□	■	□	■	■
148	■	□	□	□	■	■	□	□
149	■	□	□	□	■	■	□	■
150	■	□	□	□	■	■	■	□
151	■	□	□	□	■	■	■	■
152	■	□	□	□	■	□	□	□
153	■	□	□	□	■	□	□	■
154	■	□	□	□	■	□	■	□
155	■	□	□	□	■	□	■	■
156	■	□	□	□	■	■	□	□
157	■	□	□	□	■	■	□	■
158	■	□	□	□	■	■	■	□
159	■	□	□	□	■	■	■	■
160	■	□	■	□	□	□	□	□
161	■	□	■	□	□	□	□	■
162	■	□	■	□	□	□	■	□
163	■	□	■	□	□	□	■	■
164	■	□	■	□	□	■	□	□
165	■	□	■	□	□	■	□	■

Adresse	1	2	3	4	5	6	7	8
166	■	□	■	□	□	■	■	□
167	■	□	■	□	□	■	■	■
168	■	□	■	□	■	□	□	□
169	■	□	■	□	■	□	□	■
170	■	□	■	□	■	□	■	□
171	■	□	■	□	■	□	■	■
172	■	□	■	□	■	■	□	□
173	■	□	■	□	■	■	□	■
174	■	□	■	□	■	■	■	□
175	■	□	■	□	■	■	■	■
176	■	□	■	■	□	□	□	□
177	■	□	■	■	□	□	□	■
178	■	□	■	■	□	□	■	□
179	■	□	■	■	□	□	■	■
180	■	□	■	■	□	■	□	□
181	■	□	■	■	□	■	□	■
182	■	□	■	■	□	■	■	□
183	■	□	■	■	□	■	■	■
184	■	□	■	■	■	□	□	□
185	■	□	■	■	■	□	□	■
186	■	□	■	■	■	□	■	□
187	■	□	■	■	■	□	■	■
188	■	□	■	■	■	■	□	□
189	■	□	■	■	■	■	□	■
190	■	□	■	■	■	■	■	□
191	■	□	■	■	■	■	■	■
192	■	■	□	■	■	■	■	□
193	■	■	□	■	■	■	■	■
194	■	■	□	■	■	■	□	□
195	■	■	□	■	■	■	□	■
196	■	■	□	■	■	□	□	□
197	■	■	□	■	■	□	□	■
198	■	■	□	■	■	□	■	□
199	■	■	□	■	■	□	■	■
200	■	■	□	■	□	□	□	□
201	■	■	□	■	□	□	□	■
202	■	■	□	■	□	□	■	□
203	■	■	□	■	□	□	■	■
204	■	■	□	■	□	■	□	□
205	■	■	□	■	□	■	□	■
206	■	■	□	■	□	■	■	□

Adresse	1	2	3	4	5	6	7	8
207	■	■	□	□	□	■	■	■
208	■	■	□	■	□	□	□	□
209	■	■	□	■	□	□	□	■
210	■	■	□	■	□	□	■	□
211	■	■	□	■	□	□	■	■
212	■	■	□	■	□	■	□	□
213	■	■	□	■	□	■	□	■
214	■	■	□	■	□	■	■	□
215	■	■	□	■	□	■	■	■
216	■	■	□	■	■	□	□	□
217	■	■	□	■	■	□	□	■
218	■	■	□	■	■	□	■	□
219	■	■	□	■	■	□	■	■
220	■	■	□	■	■	■	□	□
221	■	■	□	■	■	■	□	■
222	■	■	□	■	■	■	■	□
223	■	■	□	■	■	■	■	■
224	■	■	■	□	□	□	□	□
225	■	■	■	□	□	□	□	■
226	■	■	■	□	□	□	■	□
227	■	■	■	□	□	□	■	■
228	■	■	■	□	□	■	□	□
229	■	■	■	□	□	■	□	■
230	■	■	■	□	□	■	■	□
231	■	■	■	□	■	■	■	■
232	■	■	■	□	■	□	□	□
233	■	■	■	□	■	□	□	■
234	■	■	■	□	■	□	■	□
235	■	■	■	□	■	□	■	■
236	■	■	■	□	■	■	□	□
237	■	■	■	□	■	■	□	■
238	■	■	■	□	■	■	■	□
239	■	■	■	□	■	■	■	■
240	■	■	■	■	□	□	□	□
241	■	■	■	■	□	□	□	■
242	■	■	■	■	□	□	■	□
243	■	■	■	■	□	□	■	■
244	■	■	■	■	□	■	□	□
245	■	■	■	■	□	■	□	■
246	■	■	■	■	□	■	■	□
247	■	■	■	■	□	■	■	■