Sicherheits-Thermostate

DB INDUSTRIE TECHNIK MESSEN - REGELN - ÜBERWACHEN **ATHf**

typgeprüft nach DIN

Anwendung:

Zur Temperaturüberwachung oder -begrenzung **flüssiger** oder nicht aggressiver **gasförmiger Medien** in der **Heizungs-** und **Klimatechnik**, sowie im **Maschinen-** und **Apparatebau**, bei **Heizungskesseln** und **Dampfkesseln**.

Die Geräte sind eigensicher, d.h. im Falle einer Beschädigung des Messsystems schalten die Geräte ab.

ATHf-170

Inbetriebnahme:

Skalenwert = Sollwert = Abschaltwert der Heizung. Der Einschaltwert liegt um das Differential niedriger.
Kontakte 1 - 2 öffnen bei Überschreiten des eingestellten Sollwertes. Die Wiederinbetriebnahme ist erst nach Abkühlen um ca 10 K durch Betätigen der Rückstelltaste möglich.

Der freie Kontakt kann als Signalkontakt verwendet werden.

AT170-.....K

Montage:

Wandmontage oder mit der als Zubehör lieferbaren Tauchhülse in eine 1/2" Muffe schrauben.

AT70-K

Technische Daten:

Kontakte:	einpoliger potentialfreier Öffner oder Umschalter
Schaltleistung:	max. 10(2) A, 24 - 250 VAC **AT-K:** 16 (2,5) A, 250 VAC
Gehäuse:	schlagfester Kunststoff, PA
Schutzart:	IP 54
Umgebungstemperatur:	max. 80 °C
Fühler:	flüssigkeitsgefüllt, aus Kupfer, eigensicher
Kälteabschaltung:	bei einer Fühlertemperatur <-10 °C, **AT-K:** <-20 °C schaltet das Gerät ab und verriegelt.
Max. Fühlertemperatur:	Skalenendwert + 15 %

Regelbereich °C	Funktion - Kontakt	TYP	Differential K	Fühler	Kapillarrohr-länge	Max. Fühler-temperatur °C
0 /+ 120...70 /+ 130	TR / STB - U	**AT170-K**	ca 10 mit HR	∅6 x 87	2 m	135
	TR / STW - U	**AT120-K**	ca. 10	∅6 x 87	2 m	135
0 /+ 120...40 /+ 100	TR / STW - U	**AT121-K**	ca. 10	∅6 x 87	2 m	135
+ 20 / + 80	STW-U	**AT20-K-2080**	ca. 10	∅6 x 135	2 m	135
+ 20 / + 150	STB - Ö	**ATHf70-20150-2**	ca. 10 mit HR	∅6 x 135	2 m	175
+ 20 / + 150	TW / STB - Ö	**ATHf270-20150-2**	ca. 10 mit HR	∅6 x 135	2 m	175
+ 50 / + 200	STB-U	**ATHf70-50200-2**	ca. 12 mit HR	∅6 x 85	2 m	230
+ 50 / + 300	STB - U	**ATHf70-50300**	ca. 12 mit HR	∅6 x 64	1 m	345
+ 50 / + 300---2 x	TR / STB - Ö	**ATHf170-50300-2**	ca. 12 mit HR	∅6 x 64	2 m	345
+ 50 / + 300---2 x	TW / STB - Ö	**ATHf270-50300-5**	ca. 12 mit HR	∅6 x 64	5 m	345
+ 70 / + 130	STB - U	**AT70-K**	ca.10 mit HR	∅6 x 87	2 m	135
	STW-U	**AT20-K-70130**	ca.10 mit HR	∅6 x 87	2 m	575
+ 20 / + 500	STB - U	**ATHf70-20500-2**	ca. 24 mit HR	∅6 x 127	2 m	135

HR = Handrückstellung nach Absinken der Temperatur
U = Umschalter
Ö = Öffner bei steigender Temperatur

Material Kapillarrohr:
ATHf70-50200-2, ATHf70-50300-2, ATHf70-20150-2 = **Kupfer**

ATHf70-20500-2 = **Edelstahl**

Umschalter

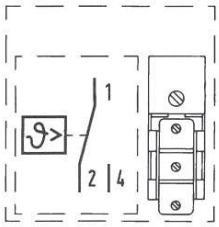

Öffner

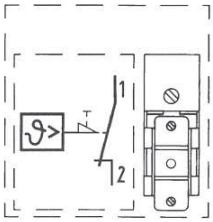

TR / STB - Ö

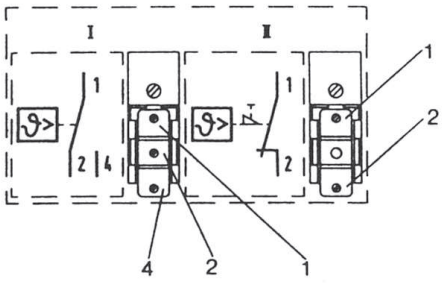

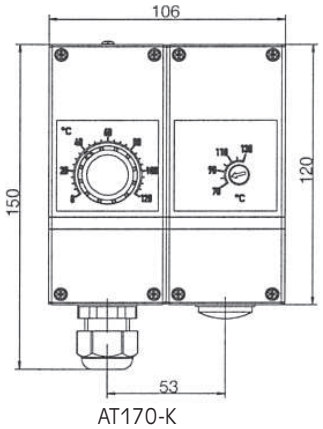
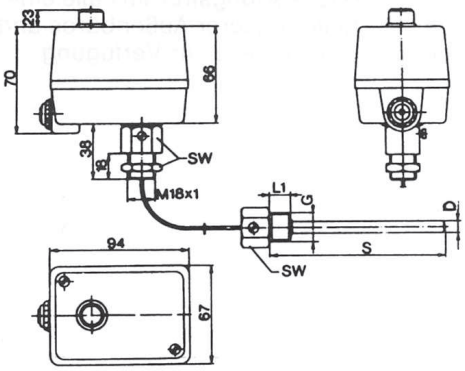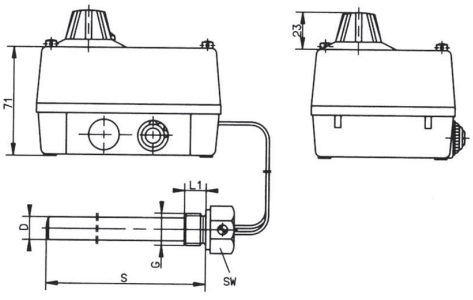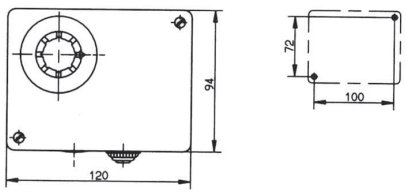
AT170-K